Рекомендации по эксплуатации

1. Мебель рекомендуется эксплуатировать впроветриваемом, сухом помещении с температурой воздуха не ниже 10С и относительной влажностью не более 70%.
2. Мебель, транспортируемую в условиях минусовой температуры, при установке в помещении следует немедленно протереть сухой мягкой тканью как снаружи, так и внутри.
3. Мебель должна быть защищена от прямого попадания солнечных лучей, не должна размещаться вблизи отопительных приборов, сырых и холодных стен. Поверхность деталей мебели оберегать от попадания влаги, щелочей, ацетона, спирта и кислот, а также от механических повреждений. На поверхность мебели не следует ставить горячие предметы. При случайном попадании жидкости мебель немедленно протереть мягкой тканью. Удалять пыль с поверхности, облицованной специальными пленками, следует сухой мягкой тканью.
4. Зеркала и стекла рекомендуется чистить любыми средствами, предназначенными для этих целей.
5. В мебели, имеющей крепление болтами, винтами, шурупами, при ослаблении соединений, необходимо периодически подтягивать все крепёжные элементы.

При правильной эксплуатации изделия срок службы составляет 10 лет.

Внимание!

В случае обнаружения производственных дефектов обратитесь к продавцу с гарантийным талоном, заполненным по месту приобретения изделия. Гарантийный талон выписывается отдельным документом и заполняется продавцом на момент продажи изделия.

К сведению покупателя

Предприятие оставляет за собой право вносить изменения в конструктивные элементы мебели на основе внедрения передовых технологий, улучшающих качество выпускаемой продукции.

МЕБЕЛЬНАЯ ФАБРИКА Compass
www.compass-mebel.ru

Россия
ООО "Мебельная фабрика "КОМПАСС"
г. Севастополь, пр. Генерала Острякова, 15А

EAC

ИНСТРУКЦИЯ ПО СБОРКЕ И ЭКСПЛУАТАЦИИ

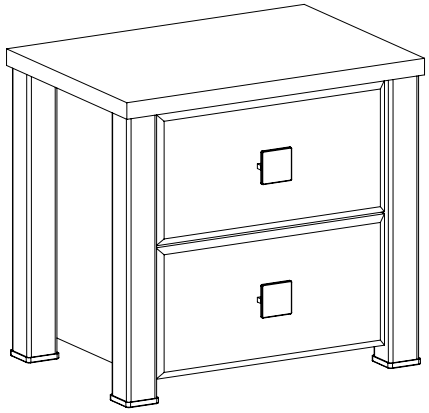

Мебель бытовая "Изабель"

Тумба прикроватная
ИЗ-2

Габаритные размеры в мм,
500x350x461
(длина; ширина; высота)

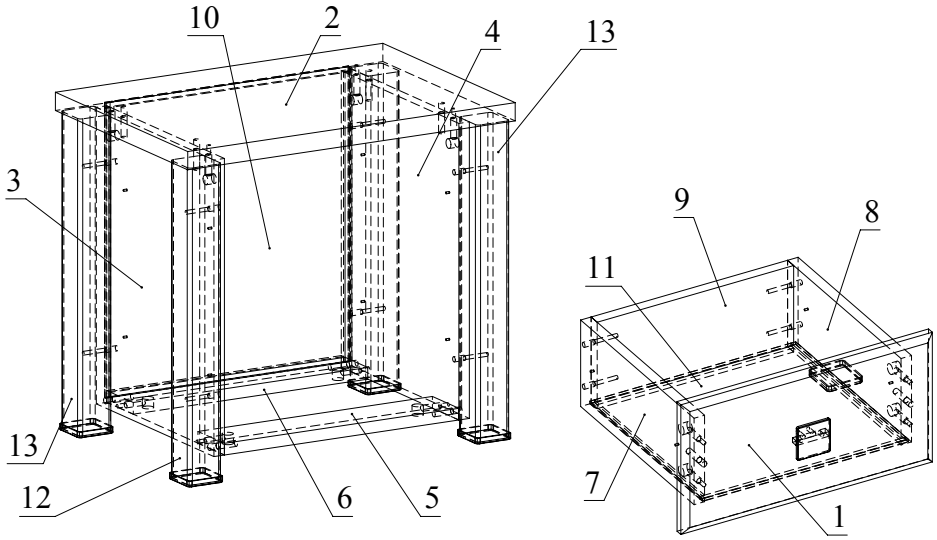

Ведомость деталей			
№	Ширина	Длина	Кол.
1	198	384	2
2	350	500	1
3	311	406	1
4	311	406	1
5	70	358	1
6	70	358	1
7	132	300	2
8	132	300	2
9	132	300	2
10	372	404	1
11	314	298	2
12		434	2
13		434	2

Ведомость комплектующих			
№	Рис.	Наименование	Кол.
1		Шпилька минификса	16
2		Головка минификса	16
3		Заглушка минификса	16
4		Конфирмат 7х50	16
5		Заглушка конфирматная	16
6		Ключ конфирматный	1
7		Винт М4х20	4
8		Шуруп 3,5х16	16
9		Телескоп 300	4
10		Накладка для профиль-ножки	4
11		Шкант	13
12		Ручка	2

Рекомендованный порядок сборки изделия

1. Подготовьте детали к сборке. Отсоедините от основания телескопических направляющих внутренние планки, отогнув пластиковый рычажок фиксатора (Рис. 1). Основания телескопических направляющих закрепите на деталях 3 и 4 шурупами 3,5х16. (Рис. 2)
2. Вкрутите шпильки минификсов в детали 1,2,3 и 4. (Рис. 3) Затем вставьте головки минификсов и шканты в детали 3,4,5,6,7, 8. (Рис. 4)
3. С помощью конфирматов прикрепите детали 12 и 13 к деталям 3 и 4 согласно схеме. Соедините детали 5 и 6 с деталью 3 и затяните головки минификсов. Аналогично соедините деталь 4 с деталями 5 и 6. Установите накладки для профиль-ножек на детали 12 и 13. (Рис. 5)
4. Вставьте деталь 10 в пазы деталей 3,4 и 6. Затем соедините деталь 2 с деталями 3,4 и затяните головки минификсов. (Рис. 6)
5. Соберите ящики. Для этого соедините деталь 9 с деталями 7 и 8 с помощью конфирматов. Затем вставьте деталь 11 в пазы деталей 7,8 и 9, соедините деталь 1 с деталями 7 и 8 и затяните головки минификсов. С помощью винтов М4х20 закрепите ручки на деталях 1 (Рис. 7).
6. Закрепите внутренние планки направляющих к деталям 7 и 8 шурупами 3,5х16 (Рис. 8).
7. Вставьте заглушки минификсов и конфирматов. Установите ящики в корпус.

Рис.1

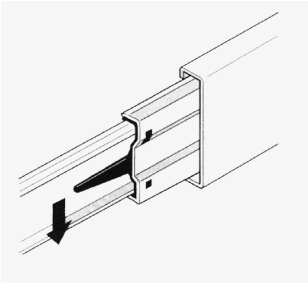

Рис.2

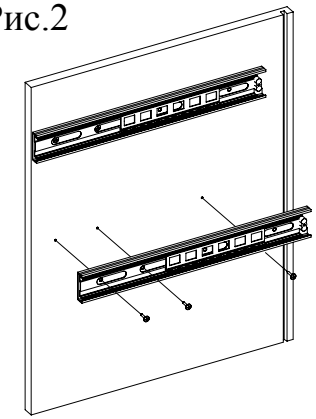

Рис.3

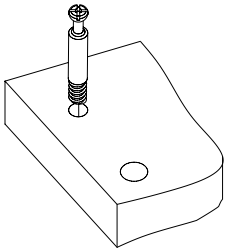

Рис.4

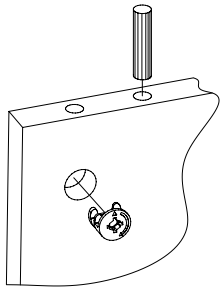

Рис.5

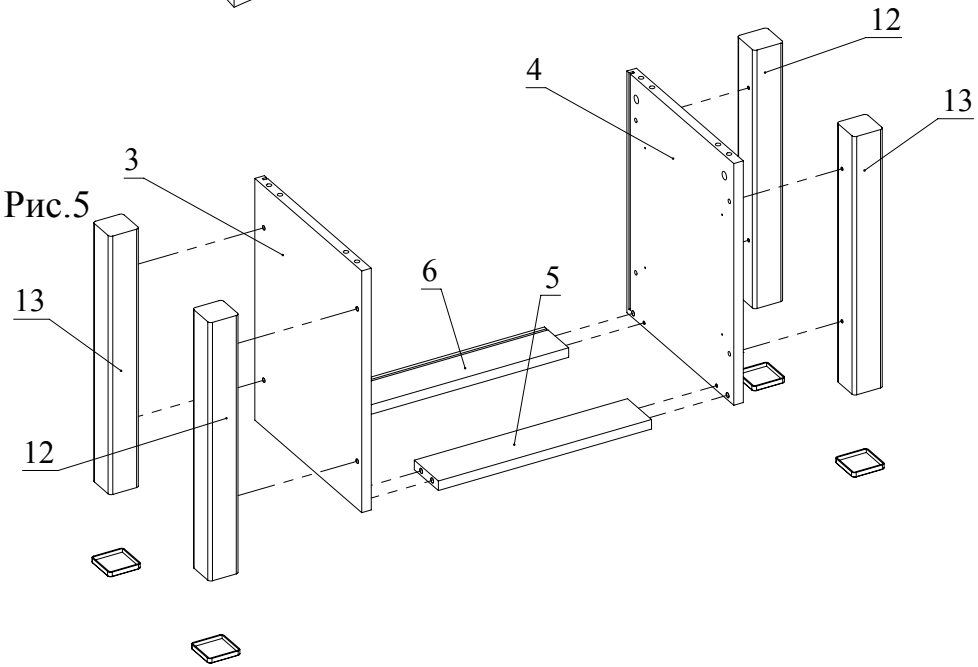

Рис.6

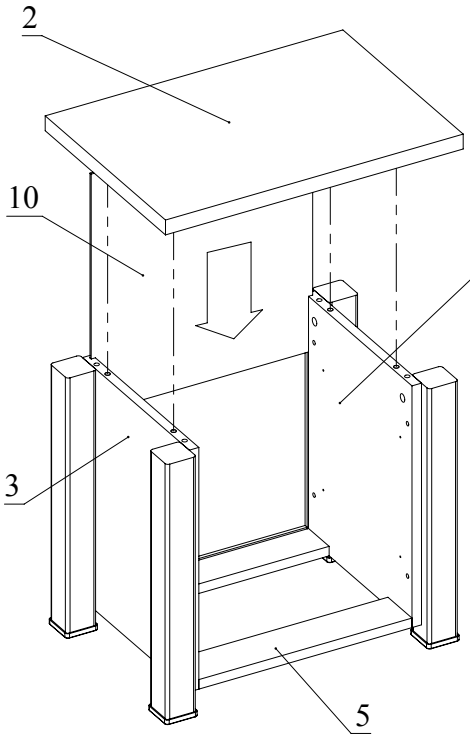

Рис.7

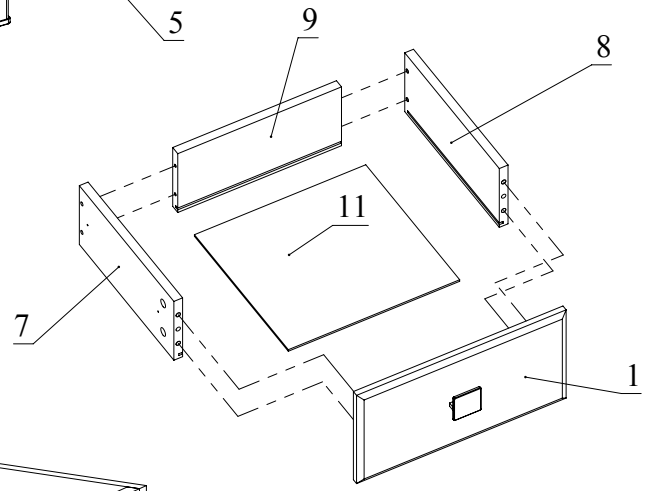
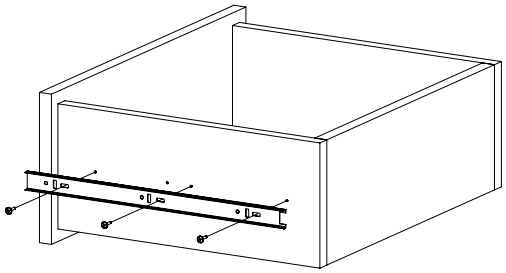
Рис.8