Рекомендации по эксплуатации

1. Мебель рекомендуется эксплуатировать впроветриваемом, сухом помещении с температурой воздуха не ниже 10С и относительной влажностью не более 70%.
2. Мебель, транспортируемую в условиях минусовой температуры, при установке в помещении следует немедленно протереть сухой мягкой тканью как снаружи, так и внутри.
3. Мебель должна быть защищена от прямого попадания солнечных лучей, не должна размещаться вблизи отопительных приборов, сырых и холодных стен. Поверхность деталей мебели оберегать от попадания влаги, щелочей, ацетона, спирта и кислот, а также от механических повреждений. На поверхность мебели не следует ставить горячие предметы. При случайном попадании жидкости мебель немедленно протереть мягкой тканью. Удалять пыль с поверхности, облицованной специальными пленками, следует сухой мягкой тканью.
4. Зеркала и стекла рекомендуется чистить любыми средствами, предназначенными для этих целей.
5. В мебели, имеющей крепление болтами, винтами, шурупами, при ослаблении соединений, необходимо периодически подтягивать все крепёжные элементы.

При правильной эксплуатации изделия срок службы составляет 10 лет.

Внимание!

В случае обнаружения производственных дефектов обратитесь к продавцу с гарантийным талоном, заполненным по месту приобретения изделия. Гарантийный талон выписывается отдельным документом и заполняется продавцом на момент продажи изделия.

К сведению покупателя

Предприятие оставляет за собой право вносить изменения в конструктивные элементы мебели на основе внедрения передовых технологий, улучшающих качество выпускаемой продукции.

МЕБЕЛЬНАЯ ФАБРИКА Compass
www.compass-mebel.ru

Россия
ООО "Мебельная фабрика "КОМПАСС"
г. Севастополь, пр. Генерала Острякова, 15А

EAC

ИНСТРУКЦИЯ ПО СБОРКЕ И ЭКСПЛУАТАЦИИ

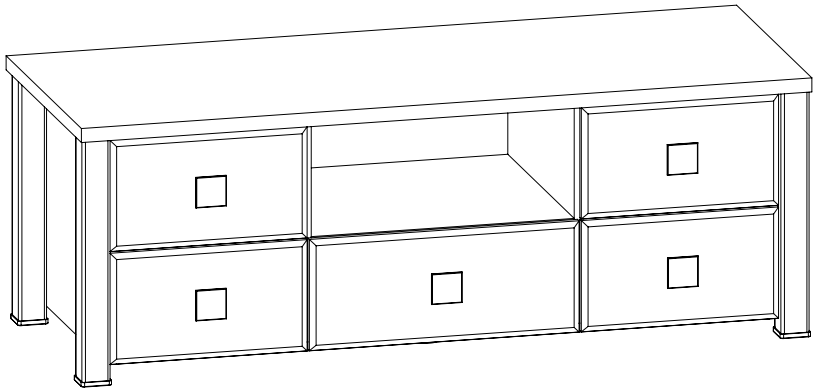

Мебель бытовая "Изабель"

Тумба

ИЗ-11

Габаритные размеры в мм,

1300x500x461

(длина; ширина; высота)

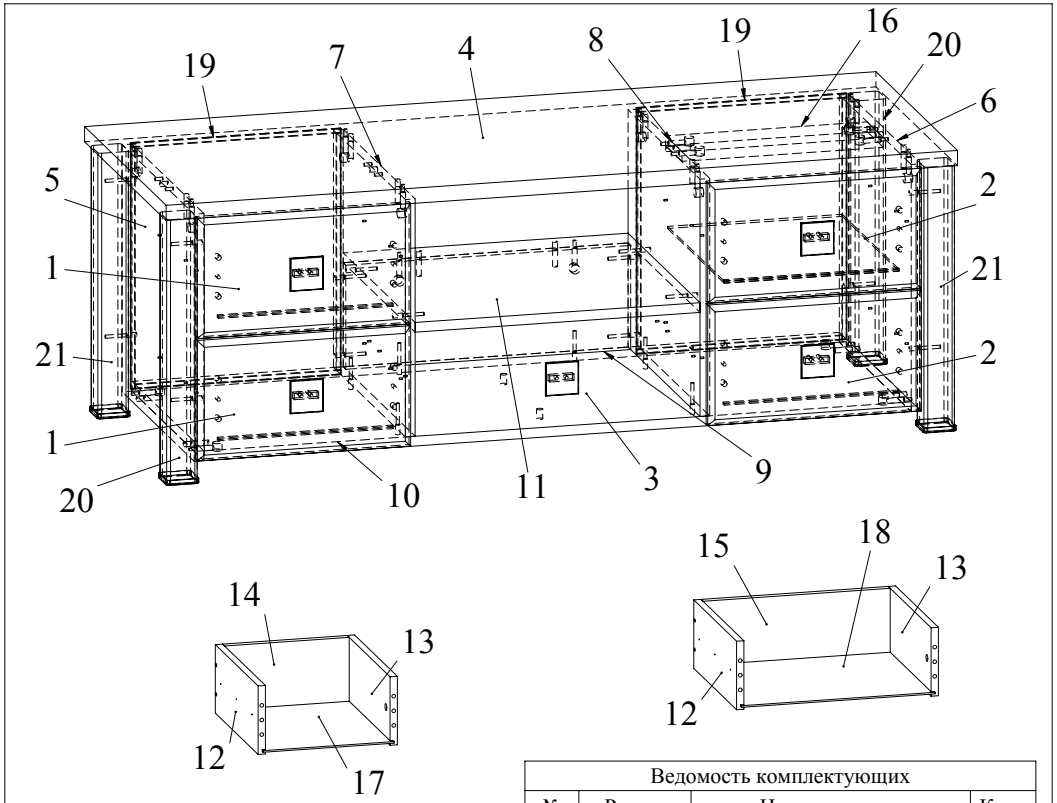

Ведомость деталей			
№	Ширина	Длина	Кол.
1	198	351	2
2	198	351	2
3	198	480	1
4	500	1300	1
5	441	406	1
6	441	406	1
7	441	390	1
8	441	390	1
9	468	171	1
10	441	1162	1
11	441	468	1
12	150	350	5
13	150	350	5
14	150	273	4
15	150	410	1
16	100	331	2
17	287	348	4
18	424	348	1
19	345	404	2
20		434	2
21		434	2

Ведомость комплектующих			
№	Рис.	Наименование	Кол.
1		Шкант	38
2		Телескоп 350, к-т	5
3		Шуруп 3,5х16	60
4		Головка минификса	32
5		Заглушка минификса	32
6		Конфирмат 7х50	42
7		Заглушка конфирматная	42
8		Шпилька минификса	32
9		Винт М4х20	10
10		Конфирматный ключ	1
11		Накладка для профиль-ножки	4
12		Ручка РК-89	5
13		Опора пластм. рег.	2

Рекомендованный порядок сборки изделия

1. Подготовте детали к сборке. Отсоединить от основания телескопических направляющих внутренние планки, отогнув пластиковый рычажок фиксатора (Рис. 1). Основания телескопических направляющих закрепить на деталях 5, 6, 7, 8 шурупами 3,5х16 (Рис. 2).
2. Вкрутить шпильки минификсов в детали 1, 2, 3, 4, 5, 6, 11 (Рис. 3). Затем вставить головки минификсов и шканты в детали 5, 6, 7, 8, 9, 10, 12, 13, 16 (Рис. 4).
3. Установить деталь 9 на деталь 11 и зафиксировать, повернув конфирматным ключом головки минификсов по часовой стрелке до упора (Рис. 5).
   Установить деталь 11 между деталями 7 и 8 и зафиксировать, повернув конфирматным ключом головки минификсов по часовой стрелке до упора (Рис. 5).
   С помощью конфирматов скрепить деталь 9 с деталями 7 и 8 (Рис. 5).
4. С помощью конфирматов прикрепить детали 20, 21 к деталям 5 и 6 согласно схеме (Рис. 6).
   Соединить при помощи конфирматов детали 7, 8, 9 с деталью 10 (Рис. 6).
   Установить детали 16 на детали 7, 8 и зафиксировать, повернув конфирматным ключом головки минификсов по часовой стрелке до упора (Рис. 6).
   Установить деталь 10, 16 между деталями 5 и 6 и зафиксировать, повернув конфирматным ключом головки минификсов по часовой стрелке до упора (Рис. 6).
   Установить опоры регулируемые на деталь 10.
   Установить накладки для профиль-ножек на детали 20 и 21 (Рис. 6).
5. Вставить детали 19 в пазы деталей 5, 6, 7, 8. Затем соединить деталь 4 с деталями 5, 6, 7, 8 и затянуть головки минификсов (Рис. 7).
6. Соберите ящики. Для этого соединить деталь 14 с деталями 12 и 13 с помощью конфирматов. Затем вставить деталь 17 в пазы деталей 12, 13, 14. Соединить деталь 2 с деталями 12 и 13 и затянуть головки минификсов. С помощью винтов М4х20 закрепить ручки на деталях 2 (Рис. 8). Второй ящик собирается аналогично.
7. Закрепить внутренние планки направляющих к деталям 12 и 13 шурупами 3,5х16 (Рис. 9).
8. Вставить заглушки минификсов и конфирматов. Установите ящики в корпус (Рис. 10).

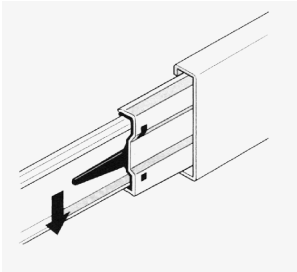

Рис.1

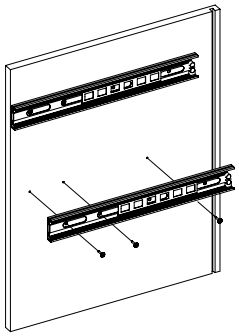

Рис.2

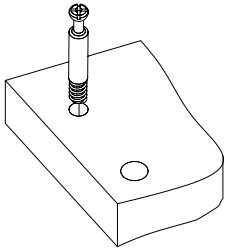

Рис.3

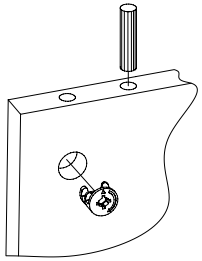

Рис.4

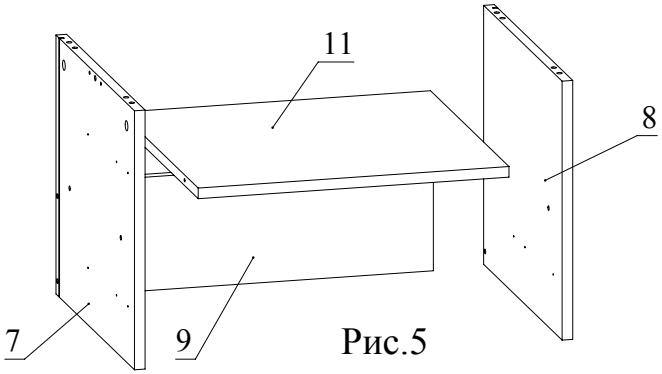

Рис.5

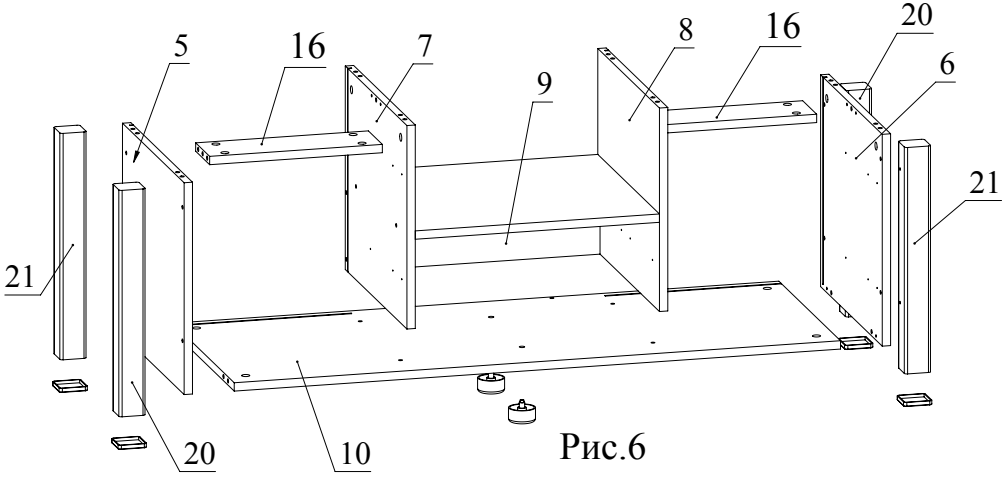

Рис.6

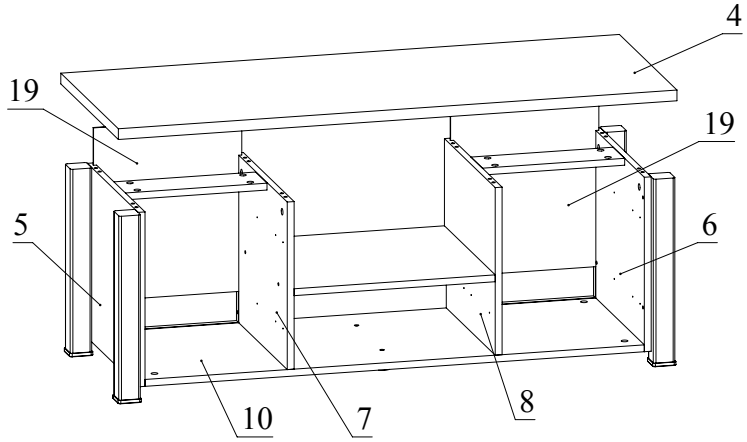

Рис.7

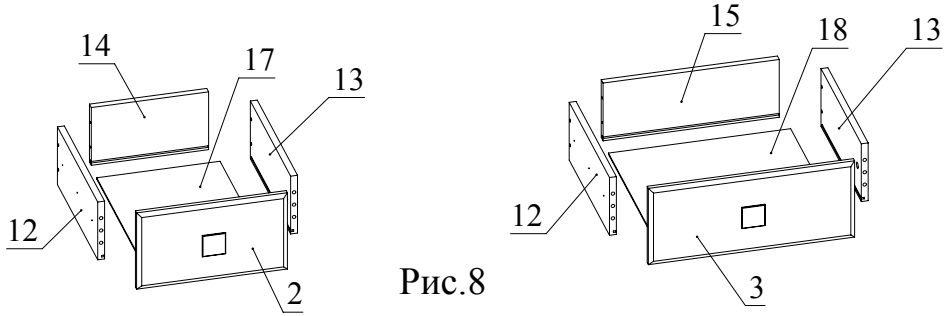

Рис.8

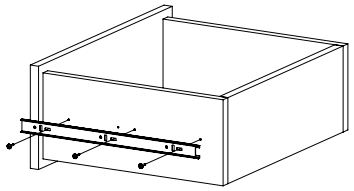

Рис.9

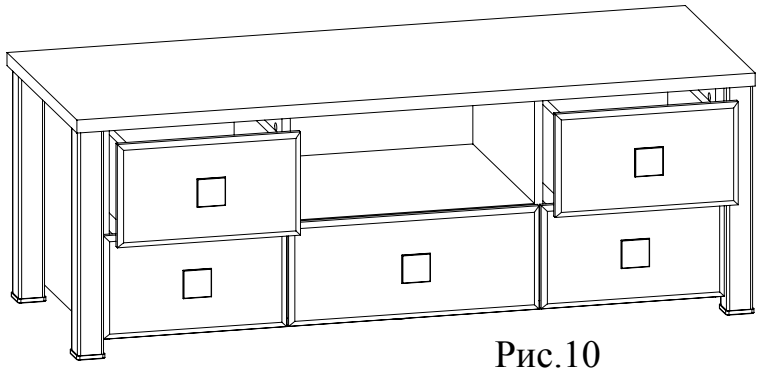

Рис.10